Общие сведения

Монтаж и обслуживание:
Для европейских стран — членов сообщества GENELEC применяются стандарты EN 60079-14 и EN 60079-17.
Для стран, в которых используется система сертификации IECEx, применяются стандарты
IEC 60079-14 и IEC 60079-17.
Для всех других стран следует руководствоваться действующими национальными

нормами и предписаниями.

Изделия удовлетворяют требованиям следующих стандартов:
EN 60079-0:2012, EN 60079-31:2009
IEC 60079-0:2011, IEC 60079-31:2008

ЕАЭС RU
C-SE.EX01.B/00169/20 ОС Ex НИИ

Roxtec

Инструкции по монтажу рамы Ex

Эти рамы предназначены для использования со стационарно монтируемыми кабелями круглого сечения — как с армирующим экраном (экранирующей оплеткой), так и без него. Кабельные вводы типов G, S, SF, SF...W и G...W можно также использовать со стационарно монтируемыми профилированными кабелями типов TECK90 в соответствии со стандартом C22.2 No. 131-07, ACWU — по стандарту UL4, MC — по стандарту UL1569 и кабели ACIC — по стандартам CSA C22.1-06 CEC UL444, UL1685, UL13, UL2250, IEC61158-2.

Рамы предназначены для использования с уплотнительными модулями, разделительными пластинами и компрессионными блоками типов Ex.

Полная информация по монтажу с модулями Roxtec RM Ex и RM Ex EMC содержится в инструкциях по монтажу, артикул № 126175.

Рамы Ex

Следующие рамы одобрены для применения во взрывоопасных средах (Ex).

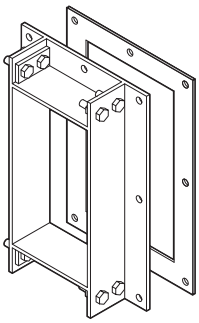

B...B Ex

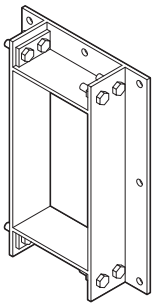

B...C Ex

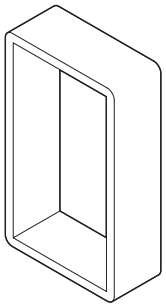

S Ex

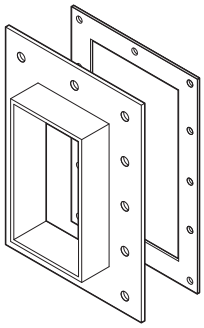

G Ex

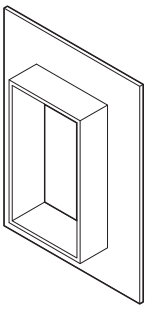

G...W Ex

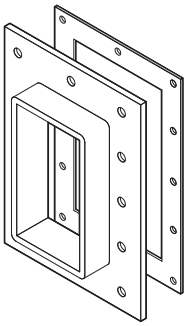

SF Ex

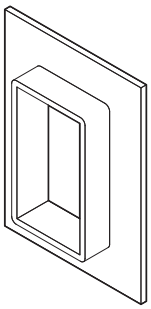

SF...W Ex

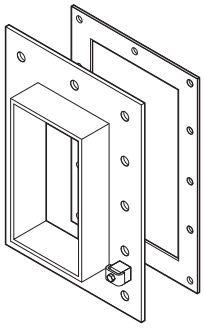

G BG B Ex

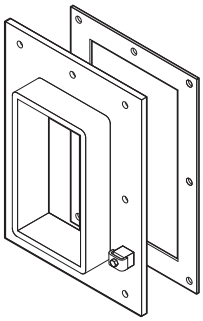

SF BG Ex

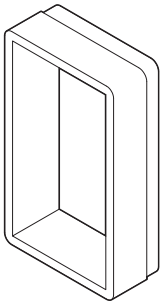

S...WM Ex

Монтаж рам B...B Ex

1

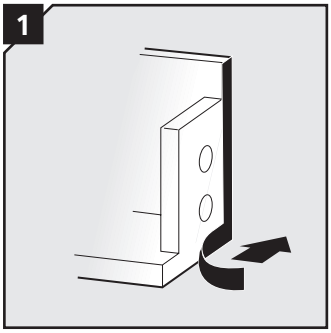

Снимите защитную фольгу с каждой стороны уплотнительной ленты.

2

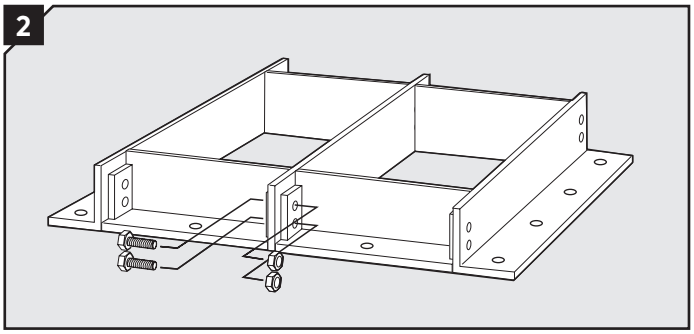

Соберите раму, вставив болты и затянув гайки. Эта рама легко собирается вокруг уже проложенных кабелей или труб.

3

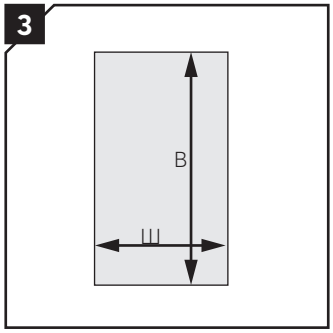

Разметьте прямоугольное отверстие в соответствии с типом рамы (см. таблицу ниже).

4

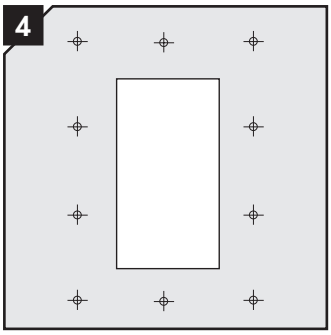

используйте раму как шаблон для сверления отверстий под винты. Ø сверла = 8,5 мм.

5

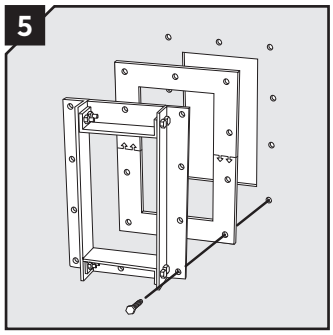

Закрепите раму на шкафу или стене с помощью болтов и гаек (не входят в комплект поставки). Вставьте прокладку между рамой и шкафом (или другой конструкцией). Для сборки разборной прокладки нанесите прилагаемый клей на обе соединяемые поверхности. Для безопасного использования клея руководствуйтесь инструкциями.

6

Тип винтов: винт с шестигранной головкой, с резьбой на всю длину, обычного исполнения

Типоразмер: M8

Material: ISO 4017 или DIN 933 или SMS2165 сталь 8.

Минимальное качество.

7

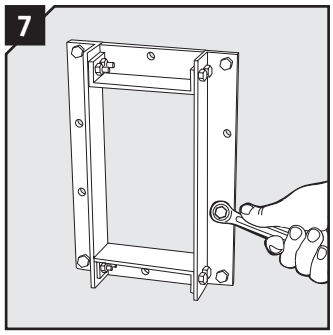

Примечание. Затяните винты с минимальным усилием 8 Нм.

Размеры отверстий для рам B...B Ex, которые крепятся болтами

Размер рамы	Высота (мм)	Высота (дюймов)	Ширина (мм)/ (дюймов) x1	x2	x3	x4	x5
2	126	4.961	146	274	403	531	670
4	185	7.283					

Теоретически рекомендуемые размеры.

Размер рамы	Высота (мм)	Высота (дюймов)	Ширина (мм)/ (дюймов) x1	x2	x3	x4	x5
6	243	9.567	5.748	10.787	15.866	20.906	26.378
8	303	11.929					

Теоретически рекомендуемые размеры.

Монтаж рам B...C Ex для крепления методом бетонирования

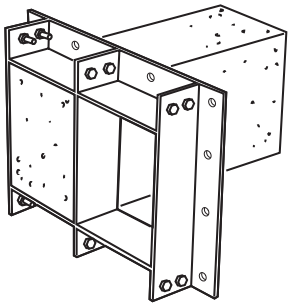

Для правильной заливки рам в бетонные конструкции мы предлагаем формы для заливки из пенопласта.

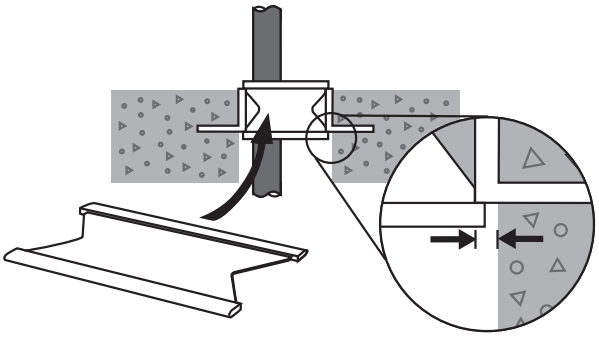

Чтобы правильно выполнить монтаж, размер проема в стене должен быть на 5 мм больше, чем внутренние размеры рамы со всех сторон. Дополнительное пространство необходимо для того, чтобы разделительные пластины и компрессионный блок могли перемещаться внутри рамы в процессе монтажа и сжатия.

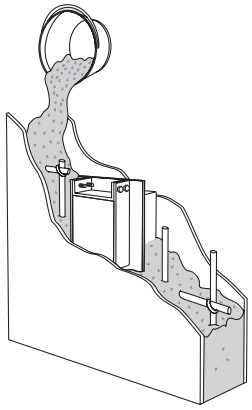

До заливки бетона рама и форма для заливки должны фиксироваться в нужном положении внутри конструкции с помощью фланца рамы.

Монтаж рам S Ex

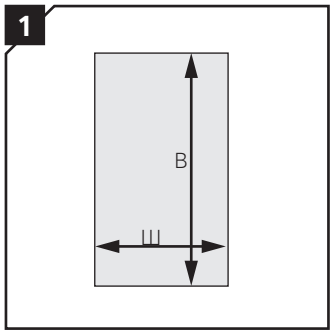

Разметьте прямоугольное отверстие в соответствии с типом рамы (см. таблицу ниже).

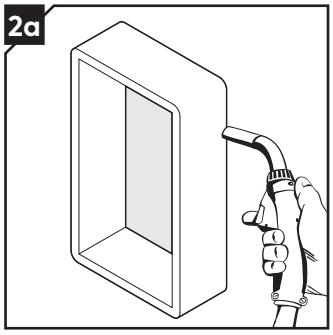

Приварите раму S к стенке шкафа или к другой конструкции. (Имеются рекомендации по сварке).

Размеры отверстий для рам S Ex, которые крепятся с помощью сварки

Размер рамы	Высота				Ширина (мм)/ (дюймов)									
	1 проем в ширину		> 1 проема в ширину		x1	x2	x3	x4	x5	x6	x7	x8	x9	x10
	(мм)	(дюймов)	(мм)	(дюймов)										
1	123	4.843	123	4.483	82	153	224	294	365	435	506	576	647	717
1+1	234	9.213	244	9.606	3.228	6.024	8.819	11.575	14.370	17.126	19.921	22.677	25.472	28.228
1+1+1	345	13.583	365	14.370										
2	123	4.843	123	4.843	143	273	404	534	665	795	926	1056	1186	1317
2+2	234	9.213	244	9.606	5.630	10.748	15.906	21.024	26.181	31.299	36.457	41.575	46.693	51.850
2+2+2	345	13.583	365	14.370										
3	182	7.165	182	7.165	82	153	224	294	365	435	506	576	647	717
3+3	351	13.819	361	14.213	3.228	6.024	8.819	11.575	14.370	17.126	19.921	22.677	25.472	28.228
3+3+3	521	20.512	541	21.299										
4	182	7.165	182	7.165	143	273	404	534	665	795	926	1056	1186	1317
4+4	351	13.819	361	14.213	5.630	10.748	15.906	21.024	26.181	31.299	36.457	41.575	46.693	51.850
4+4+4	521	20.512	541	21.299										
5	240	9.449	240	9.449	82	153	224	294	365	435	506	576	647	717
5+5	468	18.425	478	18.819	3.228	6.024	8.819	11.575	14.370	17.126	19.921	22.677	25.472	28.228
5+5+5	696	27.402	716	28.189										
6	240	9.449	240	9.449	143	273	404	534	665	795	926	1056	1186	1317
6+6	468	18.425	478	18.819	5.630	10.748	15.906	21.024	26.181	31.299	36.457	41.575	46.693	51.850
6+6+6	696	27.402	716	28.189										
7	300	11.811	300	11.811	82	153	224	294	365	435	506	576	647	717
7+7	588	23.150	598	23.543	3.228	6.024	8.819	11.575	14.370	17.126	19.921	22.677	25.472	28.228
7+7+7	876	34.488	896	35.276										
8	300	11.811	300	11.811	143	273	404	534	665	795	926	1056	1186	1317
8+8	588	23.150	598	23.543	5.630	10.748	15.906	21.024	26.181	31.299	36.457	41.575	46.693	51.850
8+8+8	876	34.488	896	35.276										

Теоретически рекомендуемые размеры.

Монтаж рам S...WM Ex

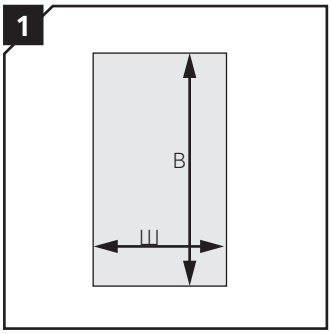

Разметьте прямоугольное отверстие в соответствии с типом рамы (см. таблицу ниже).

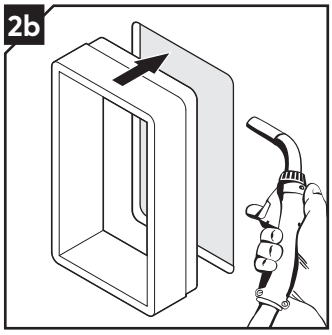

Вставьте и приварите раму S... WM к шкафу или стене. (Имеются рекомендации по сварке).

Размеры отверстий для рам S...WM, которые крепятся с помощью сварки

Размер рамы	Высота				Ширина (мм)/ (дюймов)				
	1 проем в ширину		> 1 проема в ширину		x1	x2	x3	x4	x5
	(мм)	(дюймов)	(мм)	(дюймов)					
1	97	3.82	97	3.82	76,5	147	217,5	288	358.5
1+1	228	8.98	238	9.37	3.01	5.79	8.56	11.34	14.11
1+1+1	339	13.35	359	14.13					
2	97	3.82	97	3.82	136,5	267	397,5	528	658.5
2+2	228	8.98	238	9.37	5.37	10.51	15.65	20.79	25.93
2+2+2	339	13.35	359	14.13					
3	175.5	6.9	344.5	13.56	76,5	147	217,5	288	358.5
3+3	344.5	13.56	354.5	13.96	3.01	5.79	8.56	11.34	14.11
3+3+3	514.5	20.25	534.5	21.04					
4	175.5	6.9	175.5	6.9	136,5	267	397,5	528	658.5
4+4	344.5	13.56	354.5	13.96	5.37	10.51	15.65	20.79	25.93
4+4+4	514.5	20.25	534.5	21.04					
5	233.5	9.19	233.5	9.19	76,5	147	217,5	288	358.5
5+5	461.5	18.17	471.5	18.56	3.01	5.79	8.56	11.34	14.11
5+5+5	687.5	27.07	707.5	27.85					
6	233.5	9.19	233.5	9.19	136,5	267	397,5	528	658.5
6+6	461.5	18.17	471.5	18.56	5.37	10.51	15.65	20.79	25.93
6+6+6	687.5	27.07	707.5	27.85					
7	293.5	11.55	293.5	11.55	76,5	147	217,5	288	358.5
7+7	581.5	22.89	591.5	23.29	3.01	5.79	8.56	11.34	14.11
7+7+7	875.5	34.47	895.5	35.25					
8	293.5	11.55	293.5	11.55	136,5	267	397,5	528	658.5
8+8	581.5	22.89	591.5	23.29	5.37	10.51	15.65	20.79	25.93
8+8+8	875.5	34.47	895.5	35.25					

Теоретически рекомендуемые размеры.

Монтаж рам G Ex, G BG B Ex, SF Ex, SF BG Ex

1

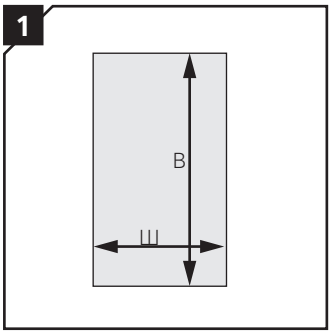

Разметьте прямоугольное отверстие в соответствии с типом рамы (см. таблицу ниже).

2

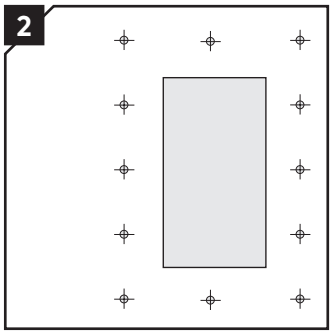

используйте раму как шаблон для сверления отверстий под винты. Ø сверла = 8,5 мм.

3

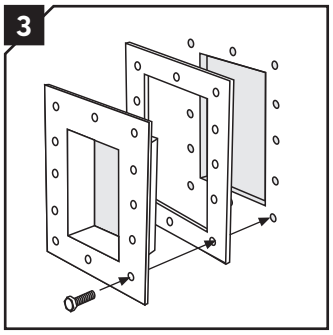

Закрепите раму на шкафу или стене с помощью болтов и гаек (не входят в комплект поставки). Между рамой и шкафом или стеной следует вставить резиновую прокладку.

4

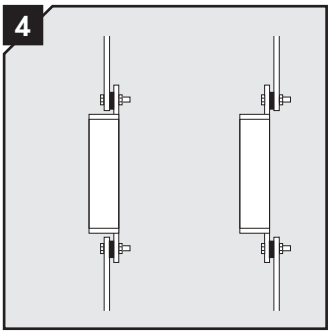

Альтернативный вариант установки рамы.

5

Тип винтов: винт с шестигранной головкой, с резьбой на всю длину, обычного исполнения

Типоразмер: M8

Material: ISO 4017 или DIN 933 или SMS2165 сталь 8.

Минимальное качество.

6

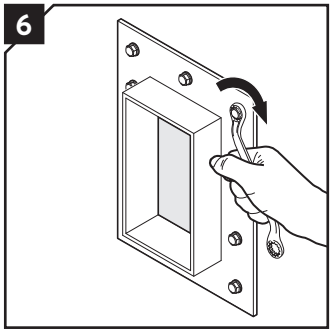

Примечание. Затяните винты с минимальным усилием 8 Нм.

Размеры отверстий для рам G Ex, G BG B Ex, которые крепятся болтами

Размер рамы	Высота: 1 проем в ширину (мм)	Высота: 1 проем в ширину (дюймов)	Высота: > 1 проема в ширину (мм)	Высота: > 1 проема в ширину (дюймов)	Ширина (мм)/ (дюймов) x1	x2	x3	x4	x5	x6	x7	x8	x9	x10
1	133	5.236	133	5.236	92	163	233	304	374	445	515	586	656	727
1+1	244	9.606	246	9.685	3.622	6.417	9.173	11.969	14.724	17.520	20.276	23.071	25.827	28.622
1+1+1	355	13.976	359	14.134										
2	133	5.236	133	5.236	152	283	413	544	674	805	935	1066	1196	1327
2+2	244	9.606	246	9.685	5.984	11.142	16.260	21.417	26.535	31.693	36.811	41.969	47.087	52.244
2+2+2	355	13.976	359	14.133										
3	191	7.520	191	7.520	92	163	233	304	374	445	515	586	656	727
3+3	361	14.213	363	14.291	3.622	6.417	9.173	11.969	14.724	17.520	20.276	23.071	25.827	28.622
3+3+3	530	20.866	534	21.024										
4	191	7.520	191	7.520	152	283	413	544	674	805	935	1066	1196	1327
4+4	361	14.213	363	14.291	5.984	11.142	16.260	21.417	26.535	31.693	36.811	41.968	47.087	52.244
4+4+4	530	20.866	534	21.024										
5	250	9.843	250	9.843	92	163	233	304	374	445	515	586	656	727
5+5	478	18.819	480	18.898	3.622	6.417	9.173	11.969	14.724	17.520	20.276	23.071	25.827	28.622
5+5+5	706	27.795	710	27.953										
6	250	9.843	250	9.843	152	283	413	544	674	805	935	1066	1196	1327
6+6	478	18.819	480	18.898	5.984	11.142	16.260	21.417	26.535	31.693	36.811	41.968	47.087	52.244
6+6+6	706	27.795	710	27.953										
7	310	12.205	310	12.205	92	163	233	304	374	445	515	586	656	727
7+7	598	23.543	600	23.622	3.622	6.417	9.173	11.969	14.724	17.520	20.276	23.071	25.827	28.622
7+7+7	886	34.882	890	35.039										
8	310	12.205	310	12.205	152	283	413	544	674	805	935	1066	1196	1327
8+8	598	23.543	600	23.622	5.984	11.142	16.260	21.417	26.535	31.693	36.811	41.968	47.087	52.244
8+8+8	886	34.882	890	35.039										

Теоретически рекомендуемые размеры.

Монтаж рам G BG B Ex, SF BG Ex

Раму следует подсоединить к выбранной точке заземления. Размер соединителя заземления и клеммы следует выбирать в зависимости от требований к реальной установке, поэтому эти элементы не входят в комплект поставки изделий Roxtec.

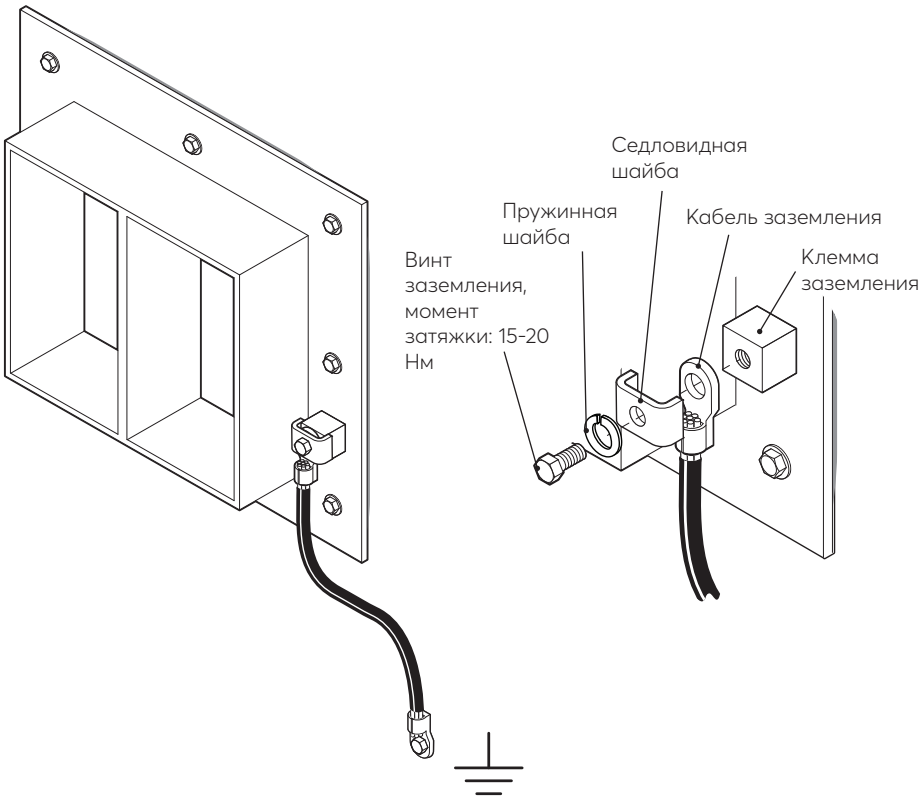

Размеры отверстий для рам SF Ex, SF BG B, которые крепятся болтами

Размер рамы	Высота				Ширина (мм)/ (дюймов)									
	1 проем в ширину		> 1 проема в ширину		x1	x2	x3	x4	x5	x6	x7	x8	x9	x10
	(мм)	(дюймов)	(мм)	(дюймов)										
1	141	5.551	141	5.551	100 3.937	171 6.732	242 9.528	312 12.283	383 15.079	453 17.835	524 20.630	594 23.386	664 26.142	735 28.937
1+1	252	9.213	262	10.315										
1+1+1	363	14.291	383	15.079										
2	141	5.551	141	4.409	160 6.299	291 11.457	422 16.614	552 21.732	683 26.890	813 32.008	944 37.165	1074 42.283	1205 47.441	1335 52.559
2+2	252	9.921	262	10.315										
2+2+2	363	14.291	383	–										
3	199	7.835	199	7.835	100 3.937	171 6.732	242 9.528	312 12.283	383 15.079	453 17.835	524 20.630	594 23.386	664 26.142	735 28.937
3+3	369	14.528	379	14.921										
3+3+3	538	21.181	558	21.969										
4	199	7.835	199	7.835	160 6.299	291 11.457	422 16.614	552 21.732	683 26.890	813 32.008	944 37.165	1074 42.283	1205 47.441	1335 52.559
4+4	369	14.528	379	14.921										
4+4+4	538	21.181	558	21.969										
5	258	10.157	258	10.157	100 3.937	171 6.732	242 9.528	312 12.283	383 15.079	453 17.835	524 20.630	594 23.386	664 26.142	735 28.937
5+5	486	19.134	496	19.528										
5+5+5	714	28.110	734	28.898										
6	258	10.157	258	10.157	160 6.299	291 11.457	422 16.614	552 21.732	683 26.890	813 32.008	944 37.165	1074 42.283	1205 47.441	1335 52.559
6+6	486	19.134	496	19.528										
6+6+6	714	28.110	734	28.898										
7	318	12.520	318	12.520	100 3.937	171 6.732	242 9.528	312 12.283	383 15.079	453 17.835	524 20.630	594 23.836	664 26.142	735 28.937
7+7	606	23.858	616	24.252										
7+7+7	894	35.197	914	35.984										
8	318	12.520	318	12.520	160 6.299	291 11.457	422 16.614	552 21.732	683 26.890	813 32.008	944 37.165	1074 42.283	1205 47.441	1335 52.559
8+8	606	23.858	616	24.252										
8+8+8	894	35.197	914	35.984										

Теоретически рекомендуемые размеры.

Монтаж рам G...W Ex and SF...W Ex

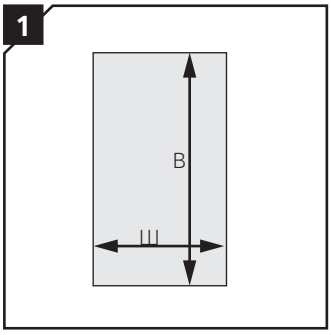

Разметьте прямоугольное отверстие в соответствии с типом рамы (см. таблицу ниже).

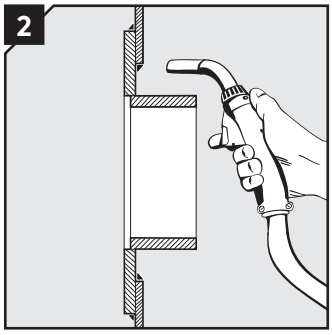

Приварите раму к стенке шкафа или к другой конструкции.
(Имеются рекомендации по сварке).

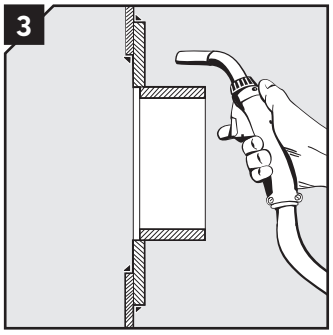

Альтернативный вариант установки рамы.

Размеры отверстий для рам G...W Ex and SF...W, которые крепятся с помощью сварки

Размер рамы	Высота				Ширина (мм)/ (дюймов)									
	1 проем в ширину		> 1 проема в ширину		x1	x2	x3	x4	x5	x6	x7	x8	x9	x10
	(мм)	(дюймов)	(мм)	(дюймов)										
1	181	7.126	181	7.126	140	211	282	352	423	493	564	634	705	775
1+1	292	11.496	302	11.890	5.512	8.307	11.102	13.858	16.654	19.409	22.205	24.961	27.756	30.512
1+1+1	403	15.866	423	16.654										
2	181	7.126	181	7.126	201	331	462	592	723	853	984	1114	1244	1375
2+2	292	11.496	302	11.890	7.913	13.031	18.189	23.307	28.465	33.583	38.740	43.858	48.976	54.134
2+2+2	403	15.866	423	16.654										
3	240	9.449	240	9.499	140	211	282	352	423	493	564	634	705	775
3+3	409	16.102	419	16.496	5.512	8.307	11.102	13.858	16.654	19.409	22.205	24.961	27.756	30.512
3+3+3	579	22.795	599	23.583										
4	240	9.449	240	9.449	201	331	462	592	723	853	984	1114	1244	1375
4+4	409	16.102	419	16.496	7.913	13.031	18.189	23.307	28.465	33.583	38.740	43.858	48.976	54.134
4+4+4	579	22.795	599	23.583										
5	298	11.732	298	11.732	140	211	282	352	423	493	564	634	705	775
5+5	526	20.709	536	21.102	5.512	8.307	11.102	13.858	16.654	19.409	22.205	24.961	27.756	30.512
5+5+5	754	29.685	774	30.472										
6	298	11.732	298	11.732	201	331	462	592	723	853	984	1114	1244	1375
6+6	526	20.709	536	21.102	7.913	13.031	18.189	23.307	28.465	33.583	38.740	43.858	48.976	54.134
6+6+6	754	29.685	774	30.472										
7	358	14.094	358	14.094	140	211	282	352	423	493	564	634	705	775
7+7	646	25.433	656	25.827	5.512	8.307	11.102	13.858	16.654	19.409	22.205	24.961	27.756	30.512
7+7+7	935	36.811	955	37.598										
8	358	14.094	358	14.094	201	331	462	592	723	853	984	1114	1244	1375
8+8	646	25.433	656	25.827	7.913	13.031	18.189	23.307	28.465	33.583	38.740	43.858	48.976	54.134
8+8+8	935	36.811	955	37.598										

Теоретически рекомендуемые размеры.

Размеры рам

Рамы типа S, представленные ниже.

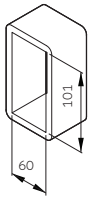

S 1

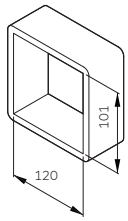

S 2

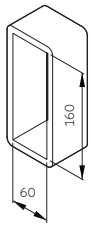

S 3

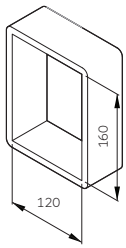

S 4

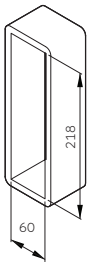

S 5

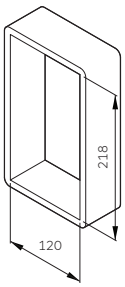

S 6

S 7

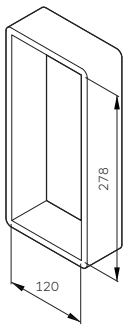

S 8

Примеры комбинированных рам S 6

S = Тип рамы
Z = Размер рамы
N = Количество рам, расположенных горизонтально

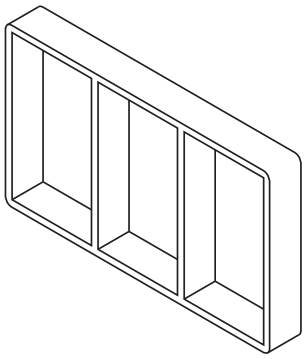

(S ZxN)
S 6x3

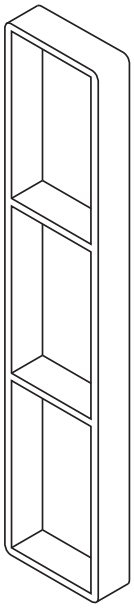

(S Z+Z+ZxN)
S 6+6+6x1

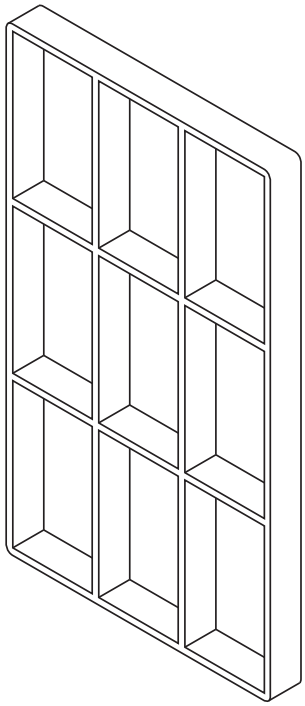

(S Z+Z+ZxN)
S 6+6+6x3

Примечание

- Диапазон температур от -60 до +80 °C.
- Сертификат ЕС на соответствие требованиям типовых испытаний можно найти на сайте www.roxtec.com или получить у местного поставщика продукции Roxtec.

Необходимо учесть следующие условия безопасного применения (сертифицированных кабельных проходок) и перечень ограничений (сертификация U-mark для отдельных компонентов кабельных проходок) в соответствии с требованиями типовых испытаний для получения сертификатов ATEX EC и IECEx и ТР ТС 012/2011:

1 Чтобы сохранить класс защиты от взрыва, необходимо обеспечить выполнение инструкций по монтажу для рам и отдельных модулей.

2 Для организации кабельных вводов разрешено использовать только кабели, предназначенные для стационарной установки.

3 Для обеспечения оптимальной надежности приложение к кабелям и трубам нагрузки или давления допускается только по истечении 24 ч или более длительного периода после выполнения монтажа.

4 Для кабельных проходок, сертифицированных в качестве Ex-компонентов с маркировкой символом U (транзитные кабельные устройства типов B…C, G...W, S…, S…S0…, SF…W и S...WM), необходимо проверить их соответствие действующим требованиям, которые не отражены в указанных ниже подпунктах. Сюда относятся механические испытания (если применимо) и тестирование степени защиты по стандарту IP, которые должны быть проведены на раме кабельного ввода (исключая модули и компрессионный блок) после того, как рама смонтирована на корпусе оборудования, которое должно пройти проверку и получить сертификацию.

IEC 60079-0:2011
1, 2, 3, 4.2, 4.3, 5.2 (в отношении предельно допустимых температур), 6.1, 6.2, 7.1.1, 7.1.2.3, 7.2.1, 7.2.2, 7.5, 8.1, 8.3, 8.4, 13.1, 13.2, 13.4, 13.5, 16.3, 24, 25, 26.1, 26.2 (применительно к защите от проникновения чего-либо внутрь), 26.4.1.1, 26.4.1.2, 26.4.1.2.2, 26.4.2, 26.4.4, 26.4.5.1 (применительно к защите от проникновения чего-либо внутрь), 26.4.5.2, 26.7.1, 26.7.2, 26.8, 26.9, 29.1, 29.2, 29.4, 29.5, 29.9, 30.1, A.1, A.2.1, A.2.3, A.2.4.1, A.2.5, A.2.6, A.2.7, A.3.1.1, A.3.1.4, A.3.1.5, A.3.2.2, A.3.3, A.3.4 (применительно к защите от проникновения чего-либо внутрь), A.4.1, A.4.2 и B.1.

EN 60079-0:2012
ZA

IEC 60079-31:2008
1, 2, 3, 4, 4.1, 5.2.1, 6.1.1 (применительно к защите от проникновения чего-либо внутрь) и 7.

EN 60079-31:2009
ZA

Маркировка рамы:

Рама B...B Ex

Cable Transit Device, B...B

IECEx NEM 12.0014X
Ex II2G Ex e IIC Gb
Ex II2D Ex tb IIIC Db
Nemko 12ATEX1278X

Sizes:
B 2x1 B – B 2x5 B B 6x1 B – B 6x5 B
B 4x1 B – B 4x5 B B 8x1 B – B 8x5 B

Temp. range -60 — + 80°C 0402
IP66

Roxtec International AB
Rombvägen 2
SE-371 23 Karlskrona, Sweden

Рама B...C Ex

Cable Transit Device, B...C

IECEx NEM 12.0015U
Ex II2G Ex e IIC Gb
Ex II2D Ex tb IIIC Db
Nemko 12ATEX1279U

Sizes:
B 2x1 C – B 2x5 C B 6x1 C – B 6x5 C
B 4x1 C – B 4x5 C B 8x1 C – B 8x5 C

Temp. range -60 — + 80°C 0402
IP66

Roxtec International AB
Rombvägen 2
SE-371 23 Karlskrona, Sweden

Рама S Ex

Cable Transit Device, S...

IECEx NEM 12.0015U
Ex II2G Ex e IIC Gb
Ex II2D Ex tb IIIC Db
Nemko 12ATEX1279U

Frame size 1-8 and combinations thereof
Min S 1x1 to Max S 8+8+8x10

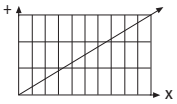

Temp. range -60 — + 80°C 0402
IP65/IP66/IP67 depending on configuration, see installation instruction.

Canada: Ex e IIC USA: AEx e IIC, Class I, Zone 1
System environmental rating:
1, 2, 3, 3S, 3R, 4, 4X, 5, 12 and 13.

Roxtec International AB, Rombvägen 2
SE-371 23 Karlskrona, Sweden

Рама G Ex

Cable Transit Device, G...

IECEx NEM 12.0014X
Ex II2G Ex e IIC Gb
Ex II2D Ex tb IIIC Db
Nemko 12ATEX1278X

Frame size 1-8 and combinations thereof
Min G 1x1 to Max G 8+8+8x10

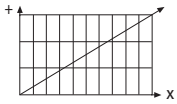

Temp. range -60 — + 80°C 0402
IP65/IP66/IP67 depending on configuration, see installation instruction.

Canada: Ex e IIC USA: AEx e IIC, Class I, Zone 1
System environmental rating:
1, 2, 3, 3S, 3R, 4, 4X, 5, 12 and 13.

Roxtec International AB, Rombvägen 2
SE-371 23 Karlskrona, Sweden

Рама G...W Ex

Cable Transit Device, G...W

IECEx NEM 12.0015U
Ex II2G Ex e IIC Gb
Ex II2D Ex tb IIIC Db
Nemko 12ATEX1279U

Frame size 1-8 and combinations thereof
Min G 1x1 W to Max G 8+8+8x10 W

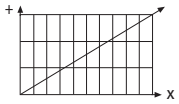

Temp. range -60 — + 80°C 0402
IP65/IP66/IP67 depending on configuration, see installation instruction.

Canada: Ex e IIC USA: AEx e IIC, Class I, Zone 1
System environmental rating:
1, 2, 3, 3S, 3R, 4, 4X, 5, 12 and 13.

Roxtec International AB, Rombvägen 2
SE-371 23 Karlskrona, Sweden

Рама SF Ex

Cable Transit Device, SF...

IECEx NEM 12.0014X
Ex II2G Ex e IIC Gb
Ex II2D Ex tb IIIC Db
Nemko 12ATEX1278X

Frame size 1-8 and combinations thereof
Min SF 1x1 to Max SF 8+8+8x10

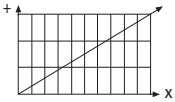

Temp. range -60 — + 80°C 0402
IP65/IP66/IP67 depending on configuration, see installation instruction.

Roxtec International AB, Rombvägen 2
SE-371 23 Karlskrona, Sweden

Рама S...WM Ex

Cable Transit Device, S...WM

IECEx NEM 12.0015U
Ex II2G Ex e IIC Gb
Ex II2D Ex tb IIIC Db
Nemko 12ATEX1279U

Frame size 1-8 and combinations thereof
Min S 1x1 WM to Max S 8+8+8x5 WM

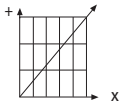

Temp. range -60 — + 80°C 0402
IP65/IP66/IP67 depending on configuration, see installation instruction.

Roxtec International AB, Rombvägen 2
SE-371 23 Karlskrona, Sweden

Рама SF...W Ex

Cable Transit Device, SF...W

IECEx NEM 12.0015U
Ex II2G Ex e IIC Gb
Ex II2D Ex tb IIIC Db
Nemko 12ATEX1279U

Frame size 1-8 and combinations thereof
Min SF 1x1W to Max SF 8+8+8x10W

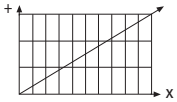

Temp. range -60 — + 80°C 0402
IP65/IP66/IP67 depending on configuration, see installation instruction.

Canada: Ex e IIC USA: AEx e IIC, Class I, Zone 1
System environmental rating:
1, 2, 3, 3S, 3R, 4, 4X, 5, 12 and 13.

Roxtec International AB, Rombvägen 2
SE-371 23 Karlskrona, Sweden

Год изготовления → XXXX

Документ: DOC-001855, версия: F

ОГРАНИЧЕНИЕ ОТВЕТСТВЕННОСТИ

«Система уплотнений кабельных вводов компании Roxtec («система уплотнений Roxtec») представляет собой модульную систему уплотнений, содержащую различные компоненты. Каждый компонент является необходимым для обеспечения оптимальных технических характеристик системы уплотнений Roxtec. Система уплотнений Roxtec сертифицирована с учетом реализации требований эксплуатации в условиях опасных сред. Выполнение требований сертификации и устойчивость системы уплотнений Roxtec к воздействию указанных опасных сред зависит от наличия всех компонентов, входящих в состав системы уплотнений Roxtec. Таким образом, сертификат является действительным и может использоваться только при условии изготовления всех компонентов системы уплотнений Roxtec компанией Roxtec или изготовителем, имеющим лицензию компании Roxtec («авторизованный изготовитель»). Компания Roxtec гарантирует обеспечение технических характеристик системы уплотнений Roxtec исключительно при условии: (I) изготовления всех компонентов, установленных в системе уплотнений Roxtec, авторизованным изготовителем; и (II) выполнения покупателем требований, указанных далее в пп. (a) и (b):

(a) хранение системы уплотнений Roxtec или части указанной системы осуществляется в оригинальной упаковке в помещении при комнатной температуре;

(b) монтаж выполняется в соответствии с действующими на текущий момент инструкциями по монтажу компании Roxtec.

Информация об изделии, предоставленная компанией Roxtec, не освобождает покупателя системы уплотнений Roxtec или части указанной системы от обязанностей, касающихся независимого определения пригодности изделий для конкретного процесса, оборудования и (или) применения. Компания Roxtec не предоставляет никаких гарантий на систему уплотнений Roxtec или какую-либо часть указанной системы и не несет ответственности за какие-либо прямые, косвенные, сопутствующие убытки или ущерб либо упущенную выгоду или прочие убытки или ущерб, возникшие в результате эксплуатации или обусловленные эксплуатацией системы уплотнений Roxtec или оборудования, содержащего компоненты указанной системы, которые были произведены изготовителем, не авторизованным компанией Roxtec, и (или) убытки или ущерб, возникшие в результате использования или обусловленные использованием системы уплотнений Roxtec не по назначению или с нарушением технических требований. Компания Roxtec прямо исключает предоставление каких-либо подразумеваемых гарантий товарной пригодности или пригодности для определенной цели, а также каких-либо других явных или подразумеваемых условий или гарантий, предусмотренных законодательными актами или нормами общего права. Пользователь самостоятельно определяет пригодность системы уплотнений Roxtec для предполагаемой области применения и принимает на себя все риски и ответственность, связанную с таким решением. Компания Roxtec ни при каких обстоятельствах не несет ответственности за какие-либо косвенные, сопутствующие, штрафные, фактические, дополнительные или побочные убытки или ущерб».

Roxtec International AB
Box 540, 371 23 Karlskrona, SWEDEN (Швеция)
ТЕЛЕФОН +46 455 36 67 00, **ФАКС** +46 455 820 12
ЭЛ. ПОЧТА info@roxtec.com, www.roxtec.com

Roxtec ® и Multidiameter® — зарегистрированные товарные знаки компании Roxtec в Швеции и в других странах.